龙头恒温控制器

安装及使用说明　　GLLO

GL-222K

◆ 功能特点

GL-222K龙头恒温控制器内置恒温阀芯、单向阀、过滤网、电磁阀和供电装置，具备水温恒温功能，可用于替代任何感应龙头控制盒。其恒温阀芯采用进口无毒、不易水解材料制成，具有安全钮温度38°C恒温与最高温度49°C恒温保护功能，使用寿命更长、更安全、更环保。

◆ 注意事项

- 请在关闭水路开关和电源的情况下安装，控制器不可倒置安装。

⚠ 特别提醒：安装完成后（初次进水），一定要先进冷水，后进热水，否则会烧坏阀芯！

- 出厂恒温控制器安全钮温度已设定为 38°C，无需调节水温即可直接使用。也可根据实际情况缓慢旋转旋钮至所需温度。建议不要调太热，以免烫伤。
- 不可使用腐蚀性清洁剂清洗机器。

◆ 技术参数

静　耗：≤3W(AC)	适合水压：0.1-0.5MPa	使用环境温度：0°C-55°C	进出水口管径：DN15(G1/2 ")
冷水温度：4°C-29°C	热水温度：55°C-85°C	出水温度：20°C-49°C	安全钮温度：38°C

◆ 部件名称

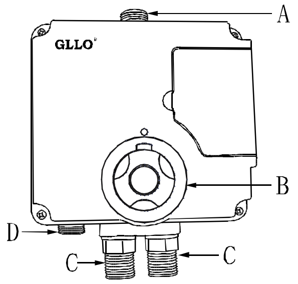

龙头恒温控制器（直流）

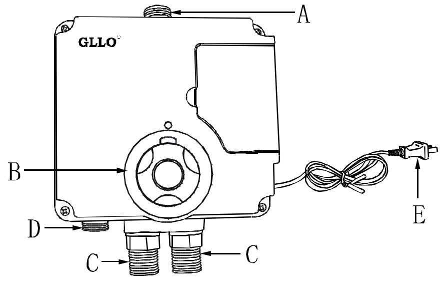

龙头恒温控制器（交流）

A　出水端
B　调温旋钮
C　进水端
D　连接线插座
E　220V交流电源插头

膨胀管× 2

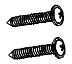

自攻螺丝× 2

◆ 参考安装图

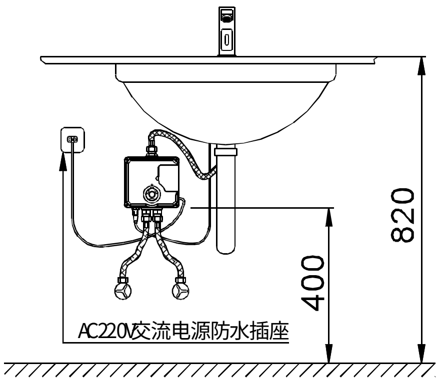

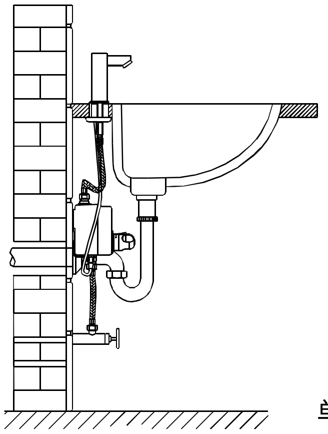

单位：mm

400-676-1883　800-858-1018　http://www.gllo.com.cn

GLLO洁利来(福建)感应设备有限公司　No：039568　1.0版　20090327　本说明书最终解释权属洁利来感应设备有限公司

产品如有技术改进，会编进新版说明书中，恕不另行通知；产品外观、颜色、配件如有改动，以实物为准。

◆ 安装步骤

一、安装控制器

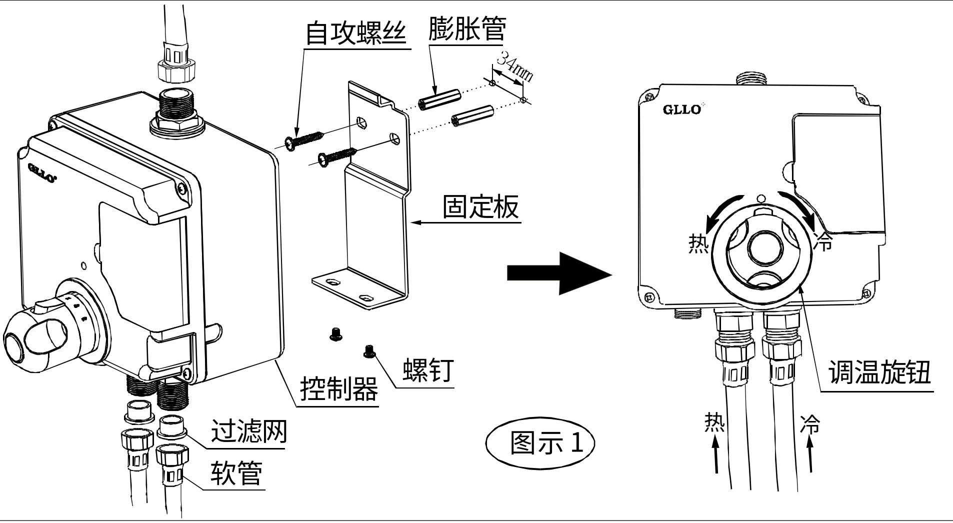

1、旋开控制器底部固定板的2个螺钉，取下固定板。
2、对准安装位置钻2个φ6的孔。
3、将膨胀管装入孔内，对准固定板的 2 个孔旋上自攻螺丝。
4、反步骤将控制器装回固定板上,锁上底部的2个螺钉。
5、将出水端和进水端分别接上软管，旋紧螺母。

注意：切勿将冷热水管接错！

二、安装电源

使用电池的安装

1、打开控制器快开盖，取出电池盒。
2、打开电池盒盖，取出电池夹，装入4节 1.5V 5号碱性电池。
3、反步骤装回电池夹，盖好电池盒盖。

注意：若盖不紧，请在扣下盖子的同时，用手指挤压橡胶塞侧边，使盒内空气排出便可密封！(见图示 2)

4、将装好电池的电池盒放回控制器中，将电源插头插入电池盒电源插座，放置好电源线，盖上控制器快开盖。

注意：若是更换电池，务必将旧的 4节电池取出后再装入新的！

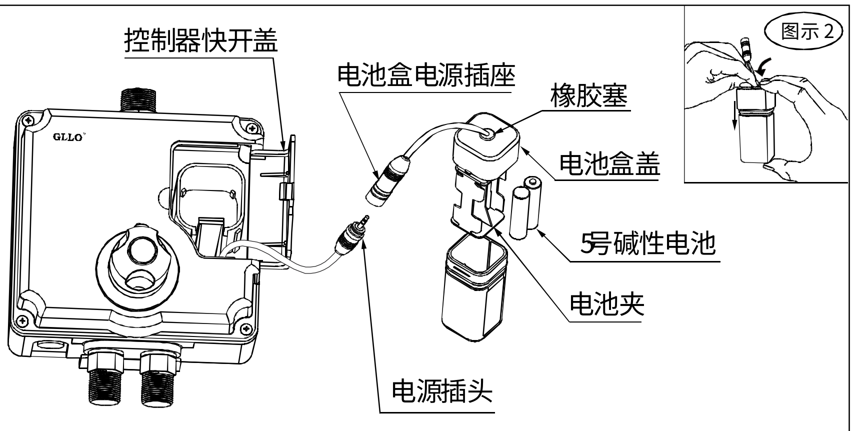

注意：电池必须使用 1.5伏 5号碱性电池，不同的电池不能混合使用，电池“+”、“-”极严格按盒内标识方向正确安装。

使用交流电源的安装

将控制器电源插头插至 220V交流防水电源插座，并将多余的线捆扎起来。

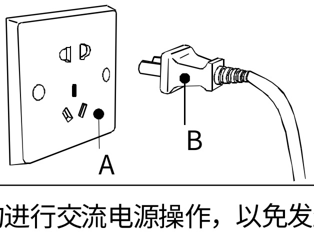

A. 220V交流防水电源插座
B.控制器电源插头

注意：安装交流电源时须专业人员操作，非专业人员和儿童请勿进行交流电源操作，以免发生触电事故。

▲ 清洗过滤网

可能出现过滤网杂质积存，需进行过滤网清洗的情况有：初装管路的一个月、使用感应器超过半年、出水量减少。
步骤：参照“图示 1”分别旋开进水端 2个软管的螺母，取出 2个过滤网，清洗干净后反步骤装回。

▲ 调节水温

控制器的安全钮温度已设定38°C，无需调节温度即可直接使用。但也可根据实际需要，参照“图示1”缓慢旋转调温旋钮至所需的水温（旋钮上标示有温度的数字刻度）。

⚠ 注意：水温调到最佳状态即可，建议不要调太热，以免烫伤！